SERVIS - DELAVNICA *(naziv in naslov)*:

TEHNIČNO POROČILO O PREDELAVI
VGRADNJA DISTANČNIKOV KOLES

št.: _____

Kot pooblaščena delavnica, registrirana za vzdrževanje vozil, potrjujemo, da je bila na našem servisu na spodaj navedenem vozilu vgrajena naprava oziroma del, ki je odobren za ta tip (izvedenko) vozila:

*Podatki **o vozilu***

Znamka:	
Komercialna oznaka / tip:	
Identifikacijska VIN št.:	
Kategorija vozila:	

*Podatki o vgrajenih **distančnikih koles***

	I. os	***II. os***
Proizvajalec		
Oznaka in tip		
Debeline		
Homologacijska oznaka / štev. odobritve		

*Podatki o **vgrajenih pnevmatikah***

	spredaj	***zadaj***
Dimenzije / nosilnost/ hitrostni razred		

*Podatki o **razširitvi blatnikov** (plastični nastavki). V kolikor vgrajene pnevmatike segajo iz gabaritov vozila; 30^0 naprej in 50^0 nazaj glede na navpično lego.*

	I. os	***II. os***
Proizvajalec/znamka		
Oznaka in tip		
Homologacijska oznaka / štev. odobritve		
Karakteristični podatki		

Shema okrova kolesa

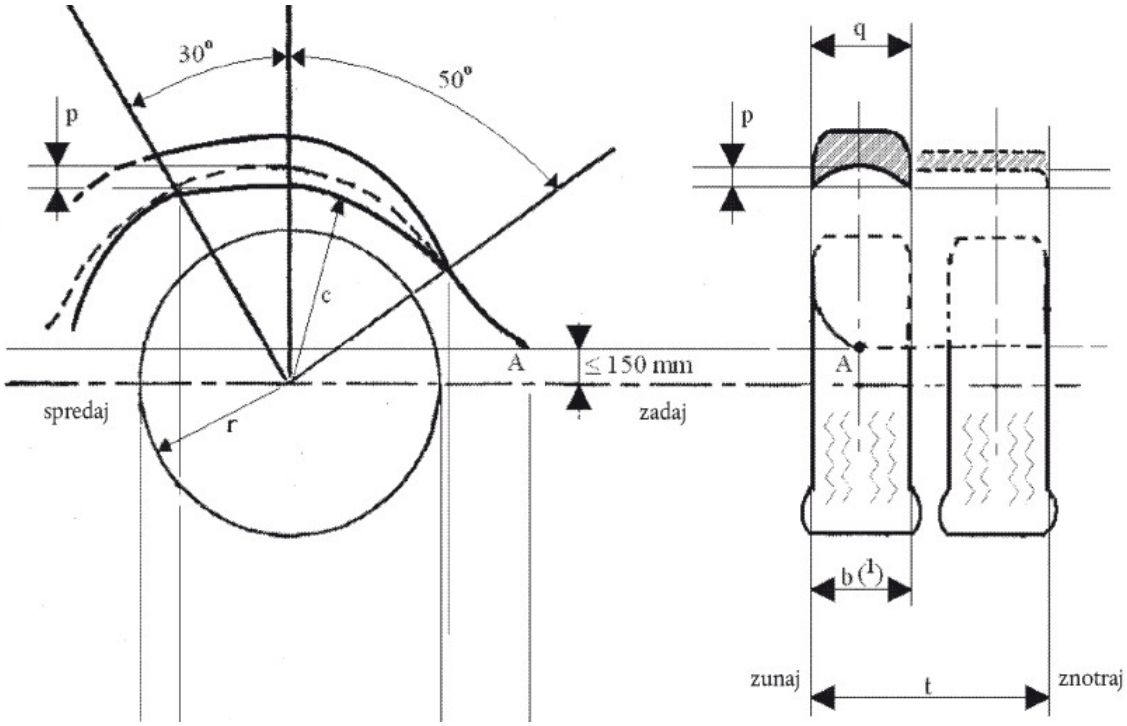

Izjava servisa:

Smo pooblaščen in strokovno usposobljen servis (mehanična delavnica), registriran za vzdrževanje in popravilo motornih vozil in opremljen z ustrezno tehnično opremo.	
V vozilo smo vgradili izključno originalne dele, navedene v tej dokumentaciji, ki so ustrezno odobreni za zadevno vozilo (glede na znamko, tip, homologacijsko oznako itd.).	
Vsi posegi na vozilu so bili izvedeni strokovno, skladno z navodili proizvajalca vgrajene dodatne opreme ter navodili in tehničnimi smernicami proizvajalca vozila.	
Na vozilu niso bile izvedene nobene druge predelave in ni bilo posegov v druge sklope vozila.	
Uporabljeni so bili predpisani pritrdilni elementi (dolžine vijakov, mesta pritrditve...).	
Zračnost med pnevmatiko in karoserijo zadošča za nemoteno vrtanje koles.	
Pnevmatike ustrezajo certifikatu (dimenzije, nosilni razred in indeks hitrosti).	
Pnevmatike ne segajo iz območja gabarita vozila - koloteka v določenem delu obsega (iz navpične lege **30° naprej** in **50° nazaj** – glej zgoraj »Shema okrova kolesa«).	
Preverili smo morebitne opombe na certifikatu, ki lahko omejujejo oz. pogojujejo in o tem seznanili lastnika vozila.	
V kolikor ima vozilo dodane »DISTANČNIKE« na kolesih, je te prav tako potrebno vpisati kot predelavo v potrdilo o skladnosti za vozilo (dodatni distančniki: DA / NE)	
Vozilo z vgrajenim novimi platišči in pnevmatikami je tehnično brezhibno in sposobno varne udeležbe v cestnem prometu.	

* *Ustrezno označi s kljukico ✓!*

Kraj in datum vgradnje: _____

Ime in priimek odgovorne osebe: _____

Žig. podpis: _____

Priloge (obvezno)**:**

- Izpis geometrije podvozja (optika);
- Izjavo o ustreznosti geometrije podvozja;

- Certifikat vgrajenih delov.